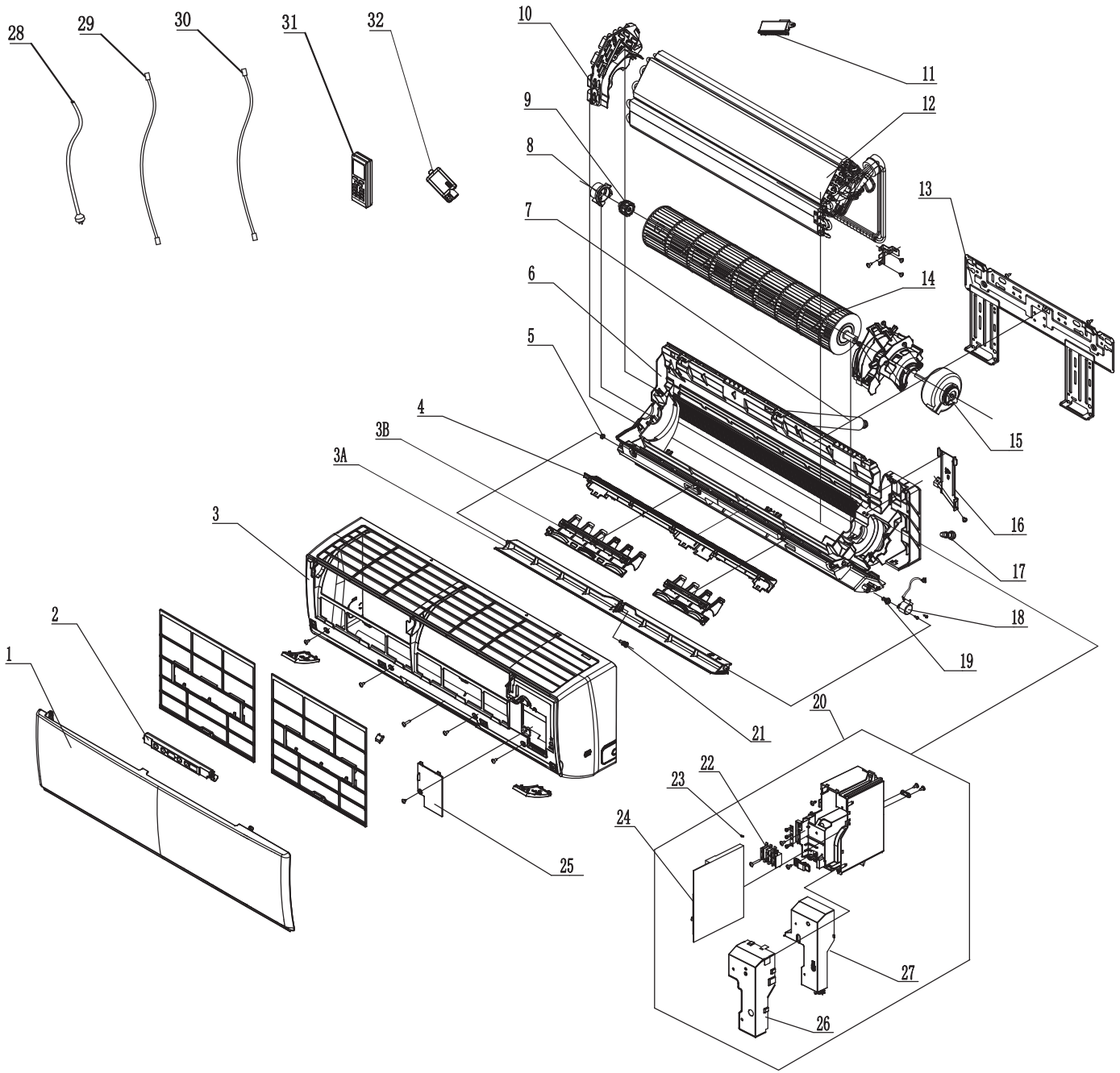

序号	物料英文名	物料名称	备注
32	Test Board Assy	检测板部件	1
31	Remote Controller	遥控器	1
30	Connecting Cable	橡套软线(A型/两芯)	
29	Connecting Cable	橡套软线(A型/三芯)	
28	Power Cord	电源线	1
27	Electric Box Cover	电器盒盖	1
26	Shield Cover of Electric Box Cover	电器盒盖屏蔽盖	1
25	Electric Box Cover Sub-Assy	电器盒盖组件	1
24	Main Board	主板	1
23	Jumper	跳线帽	1
22	Terminal Board	接线板	1
21	Axile Bush	轴套	1
20	Electric Box Assy	电器盒部件	1
19	Crank	曲轴	1
18	Stepping Motor	步进电机	1
17	Rubber Plug (Water Tray)	接水盘胶塞	1
16	Connecting pipe clamp	连接管压板	1
15	Fan Motor	电机	1
14	Cross Flow Fan	贯流风叶	1
13	Wall Mounting Frame	壁挂板	1
12	Evaporator Assy	蒸发器部件	1
11	Cold Plasma Generator	冷等离子发生器	1
10	Evaporator Support	蒸发器角形架	1
9	O-Gasket sub-assy of Bearing	轴承胶圈组件	1
8	Ring of Bearing	轴承胶圈座	1
7	Drainage Hose	排水管	1
6	Rear Case assy	底壳部件	1
5	Left Axile Bush	左轴套	1
4	Helicoid Tongue	蜗舌	1
3B	Air Louver	扫风叶片	2
3A	Guide Louver	导风板	1
3	Front Case Assy	面板体部件	1
2	Display Board	显示板	1
1	Front Panel Assy	面板部件	1

发放单位	
13	标管
201	家工 ✓
22	质控
24	采购
29	出口
361	商工
43	钣金
44	喷塑
46	两器
47	管一
48	模具
49	箱包
50	控制
51	空调
55	管二
58	认制
61	巴西
62	重庆
63	合肥

是否属于客户化物料	
是	
否	✓
使用范围	
通用	
出口	✓
内销	

地点	状态
管一	是否需要新增工装
管二	是否需要新增工装
借通用模具记录	

物料状态
钣金
喷塑
两器
管路
机加件
采购
注塑
喷涂
丝印
控制
预装
下料
发泡
完管

标记	处数	分区	更改文件号	签名	年月日
设计			标准化		
审核	山	20121102	数据审核		
会签			批准		

GREE

产品型号 KFR-35GW/(35592)FNhAa-A3 图样标记 KFR-35GW/(35592)FNhAa-A3DN1A/I 比例

爆炸图

物料编码

S

共 1 页 第 1 张

CGWH09QBK3NNA1AI.BZ000000

图框:A2