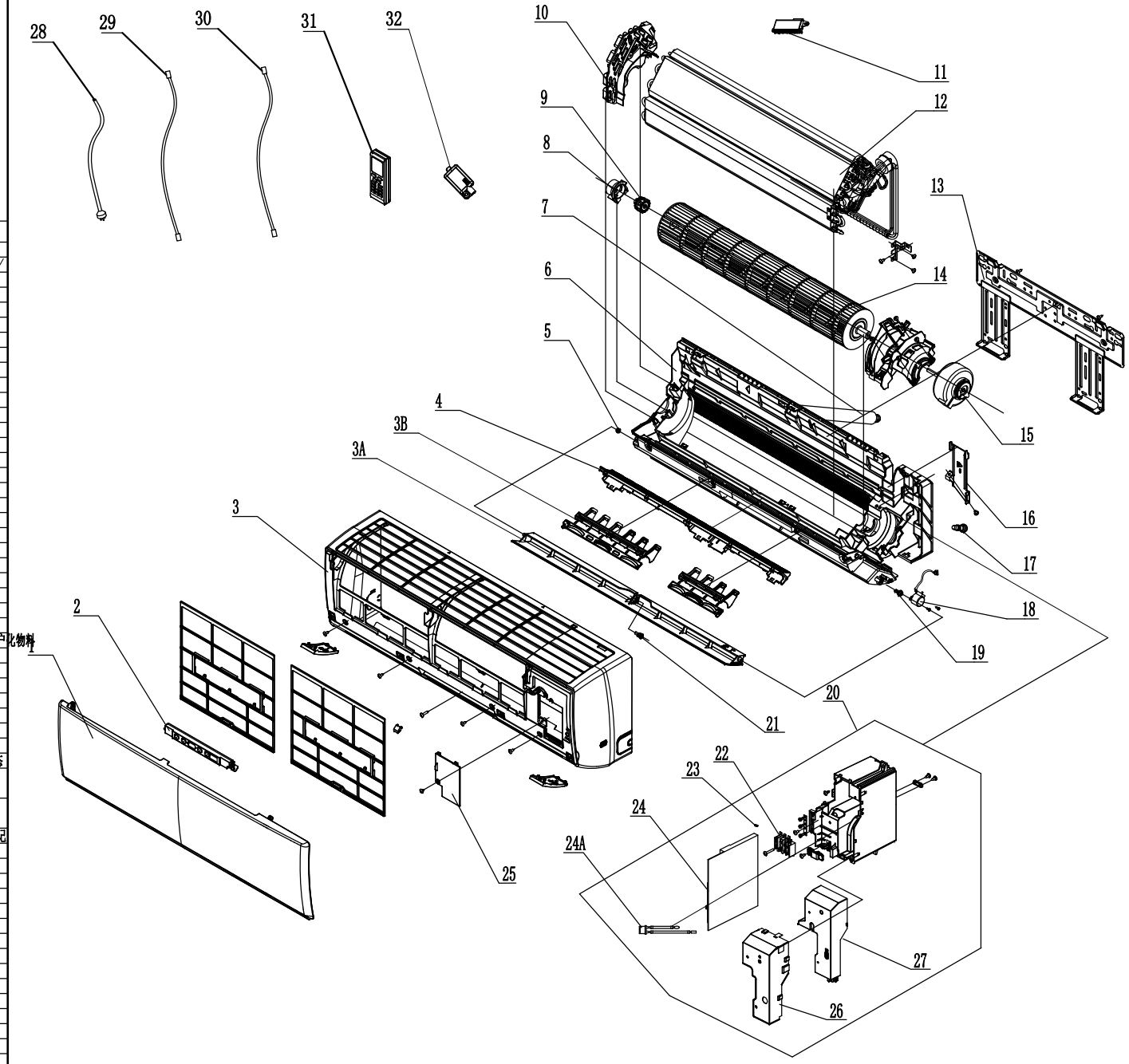

32	Test Board Assy	检测板部件	1
31	Remote Controller	遥控器	1
30	Connecting Cable	橡套软线(A型/两芯)	
29	Connecting Cable	橡套软线(A型/三芯)	
28	Power Cord	电源线	1
27	Electric Box Cover	电器盒盖	1
26	Shield Cover of Electric Box Cover	电器盒盖屏蔽盖	1
25	Electric Box Cover Sub-Assy	电器盒盖组件	1
24A	Temperature Sensor	感温包	1
24	Main Board	主板	1
23	Jumper	跳线帽	1
22	Terminal Board	接线板	1
21	Axile Bush	轴套	1
20	Electric Box Assy	电器盒部件	1
19	Crank	曲轴	1
18	Stepping Motor	步进电机	1
17	Rubber Plug (Water Tray)	接水盘胶塞	1
16	Connecting pipe clamp	连接管压板	1
15	Fan Motor	电机	1
14	Cross Flow Fan	贯流风叶	1
13	Wall Mounting Frame	壁挂板	1
12	Evaporator Assy	蒸发器部件	1
11	Cold Plasma Generator	冷等离子发生器	1
10	Evaporator Support	蒸发器角形架	1
9	O-Gasket sub-assy of Bearing	轴承胶圈组件	1
8	Ring of Bearing	轴承胶圈座	1
7	Drainage Hose	排水管	1
6	Rear Case assy	底壳部件	1
5	Left Axile Bush	左轴套	1
4	Helicoid Tongue	蜗舌	1
3B	Air Louver	扫风叶片	2
3A	Guide Louver	导风板	1
3	Front Case Assy	面板体部件	1
2	Display Board	显示板	1
1	Front Panel Assy	面板部件	1

标记	处数	区分	更改文件号	签名	日期	产品型号	重量	比例
设计	山	20121102	标准化			产品名称		
审核			工艺			图样标记		
会签			批准			共 1 页	第 1 张	

GREE

爆炸图

物料编码

CGWH09QBK3NNA1AI.BZ000000

发放单位

13	标管
201	家工 ✓
22	质控
24	采购
29	出口
361	商工
43	钣金
44	喷塑
46	丙器
47	管工
48	模具
49	筛选
50	控制
51	空调
55	管二
58	试制
61	巴西
62	重庆
63	合肥

是否属于客户化物料 是

常用范围

通用 ✓

出口

内销

地点	状态
管一	是否需要
管二	是否需要
借通用登记	
物料状态	

钣金
喷塑
丙器
管路
机加件
采购
注塑
喷涂
丝印
控制
预装
下料
发泡
壳管

图框:A2