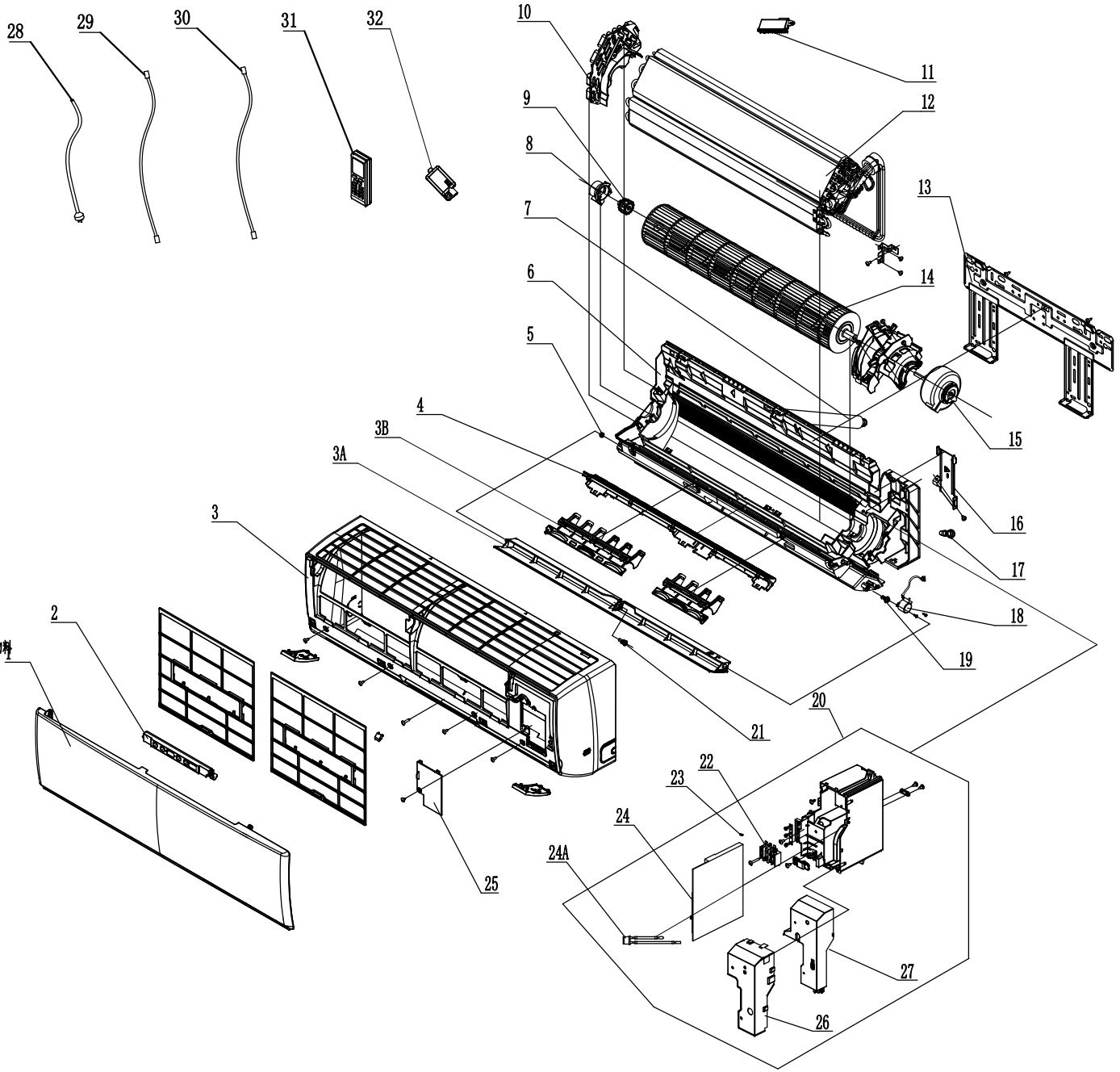

32	Test Board Assy	检测板部件	1
31	Remote Controller	遥控器	1
30	Connecting Cable	橡套软线(A型/两芯)	
29	Connecting Cable	橡套软线(A型/三芯)	
28	Power Cord	电源线	1
27	Electric Box Cover	电器盒盖	1
26	Shield Cover of Electric Box Cover	电器盒盖屏蔽盖	1
25	Electric Box Cover Sub-Assy	电器盒盖组件	1
24A	Temperature Sensor	感温包	1
24	Main Board	主板	1
23	Jumper	跳线帽	1
22	Terminal Board	接线板	1
21	Axile Bush	轴套	1
20	Electric Box Assy	电器盒部件	1
19	Crank	曲轴	1
18	Stepping Motor	步进电机	1
17	Rubber Plug (Water Tray)	接水盘胶塞	1
16	Connecting pipe clamp	连接管压板	1
15	Fan Motor	电机	1
14	Cross Flow Fan	贯流风叶	1
13	Wall Mounting Frame	壁挂板	1
12	Evaporator Assy	蒸发器部件	1
11	Cold Plasma Generator	冷等离子发生器	1
10	Evaporator Support	蒸发器角形架	1
9	O-Gasket sub-assy of Bearing	轴承胶圈组件	1
8	Ring of Bearing	轴承胶圈座	1
7	Drainage Hose	排水管	1
6	Rear Case assy	底壳部件	1
5	Left Axile Bush	左轴套	1
4	Helicoid Tongue	蜗舌	1
3B	Air Louver	扫风叶片	2
3A	Guide Louver	导风板	1
3	Front Case Assy	面板体部件	1
2	Display Board	显示板	1
1	Front Panel Assy	面板部件	1

发放单位

13	标管
201	家工
22	质控
24	采购
29	出口
361	商工
43	钣金
44	喷塑
46	两器
47	管工
48	模具
49	部选
50	控制
51	空调
55	管工
58	试制
61	巴西
62	重庆
63	合肥

是否属于客户化物料

范用	
通用	
出口	√
内销	

地点	状态
管工	是否需要喷塑
管工	是否需要钣金
借通用登记物料	外工
态	钣金
	喷塑
	两器
	管路
	机加件
	采购
	注塑
	喷涂
	丝印
	控制
	预装
	下料
	发泡
	完管

标记	处数	分区	更改文件号	签名	日期	标准化检查	2012/06/04 2014/05/16
设计			标准化				
审核	山	20121102	数据审核				
批准							

产品型号 KFR-35GW/(35592)FNhAa-A1 比例

爆炸图

物料编码

S

共 1 页 第 1 张

CGWH09QBK3NNA1AI.B2000000

图框:A2